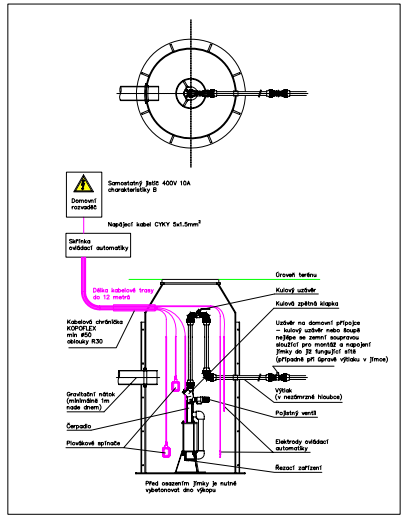
Samostatný jistič 400V 10A
charakteristiky B
Domovní
rozvaděč
Napájecí kabel CYKY 5x1.5mm²
Skříňka
ovládací automatiky
Délka kabelové trasy
do 12 metrů
Kabelová chrániška
KOPOFLEX
min ø50
ohlouky R30
Gravitační nátok
(minimálně 1m
nade dnem)
Čerpadlo
Plovákové spínače
Úroveň terénu
Kulový uzávěr
Kulová zpětná klapka
Uzávěr na domovní přípojce
– kulový uzávěr nebo šoupě
nejlépe se zemní soupravou
sloužící pro montáž a napojení
jímky do již fungující sítě
(případně při úpravě výtlaku v jímce)
Výtlak
(v nezámrzné hloubce)
Pojistný ventil
Elektrody ovládací
automatiky
Řezací zařízení
Před osazením jímky je nutné
vybetonovat dno výkopu

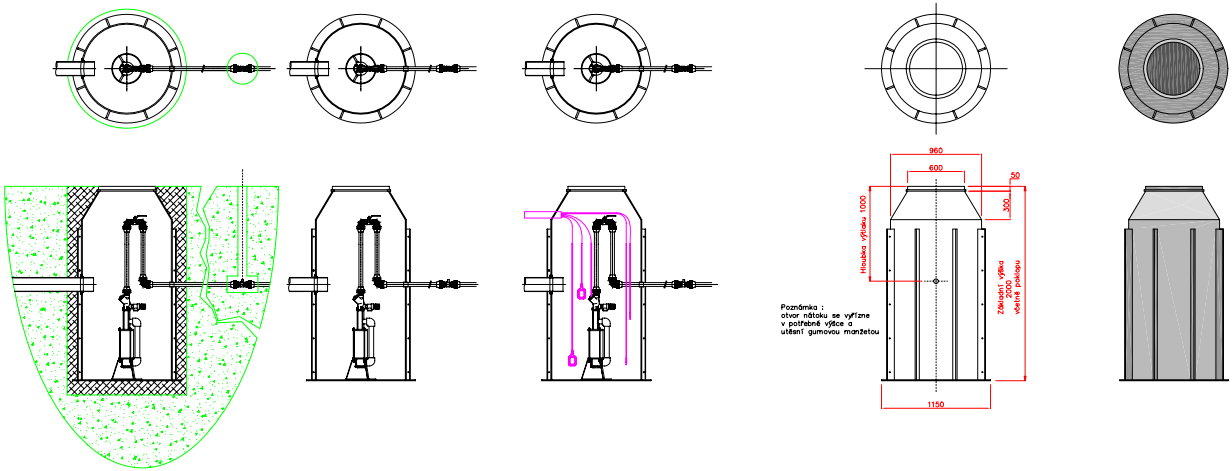
960
600
50
300
Hloubka výtlaku 1000
Základní výška
2000
včetně poklopu
1150
Poznámka :
otvor nátoku se vyřízne
v potřebné výšce a
utěsní gumovou manžetou